Расширители
Серия NV 91XX

Расширитель на 20 входов для NV 8904
NV 9120

Руководство по эксплуатации

1. Назначение.

Расширитель на 20 входов для NV 8904 - NV 9120 предназначен для увеличения количества входов “IN“ контрольной панели.

2. Технические характеристики.

№	Наименование	Значение
1	Напряжение питания, В	9…15
2	Потребляемый ток, мА	100
3	Максимальный потребляемый ток, мА	200
4	Количество входов	20
5	Входные сигналы	НЗ,НР, резистор 2,2кОм
6	Типы зон для всех входов	Вход/выход, проходная, периметр, круглосуточная, звонок, мгновенная, пожарное реле
7	Номинал шлейфового резистора, Ом	2200
8	Габаритные размеры, ДхШхВ, мм	102x45x13
9	Максимально допустимая влажность, %	93
10	Рабочая температура, ^{0}C	-25…55

3. Подключение.

3.1.Установка адреса в системе NV 8904.

Установите адрес расширителя NV 9120, при помощи перемычек 1,2,3 , находящихся на плате расширителя. Перемычка 1 - надета - адрес 1. Первый адрес в системе NV 8904 означает, что входы IN1...IN20 на расширителе NV 9120 будут соответствовать входам 9/17....28/36 в системе. Если надета перемычка 2, то адрес 2. Второй адрес в системе означает, что входы IN1...IN20 на расширителе NV 9120 будут соответствовать входам 29/37....48/56 в системе. Если надета перемычка 3, то адрес 3. Третий адрес в системе означает,что входы IN1...IN20 на расширителе NV 9120 будут соответствовать входам 49/57....64 в системе.

Внимание! Все перемычки устанавливаются при выключенном устройстве! Недопустимо использовать 2 расширителя с одним адресом!

3.2. Программирование контрольной панели NV 8904.

Перед началом работы необходимо запрограммировать контрольную панель с помощью программы NV PRO (см. руководство по эксплуатации контрольной панели). Во вкладке "Разное", строке "Функция клемм RS485-1" выбрать "Расширители OSDP". Выбрав пункт “Входы” выберите входы соответственно с 9/17 по 64-й. Нажмите активировать вход и "Находится на модуле NV 9120". После этого будут доступны настройки выбранного вами входа. После изменения необходимых параметров (тип зоны, контакты для входа) запишите файл настроек в контрольную панель. После этого отключите передатчик от компьютера - передатчик готов к работе с расширителем NV 9120.

Внимание! Все настройки для входов IN9...64 сохраняются памяти в GPRS передатчика NV 8904!

3.3. Подключите расширитель NV 9120 к NV 8904.

Соедините клеммы “RS485 1 +“, “RS485 1 -“ контрольной панели с клеммами RS485 +“, “RS485 -“ на расширителе NV 9120 соответственно(см. рис 1).

3.4. Закрепите расширитель в корпусе.

Установите расширитель в корпусе с помощью стоек из комплекта поставки, в 3 отверстия расположенные на плате расширителя и в корпусе соответственно.

3.5. Тампер.

Контроль осуществляется кнопкой, для отключения контроля установлен джампер.

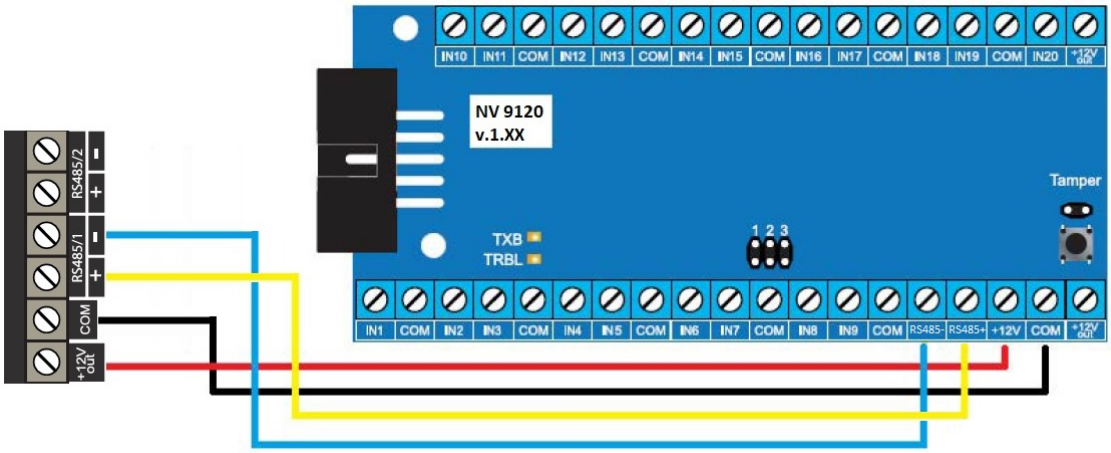

рис.1

3.6. Подключите используемые извещатели к входам IN1....IN20 на плате NV 9120.
Подключите извещатели, или цепь извещателей к выбранным входам расширителя NV 9120.
3.7. Подключение питания.
Соедините клеммы “+12V OUT“, “COM” на контрольной панели с клеммами “+12V“, “COM” на расширителе NV 9120 соответственно.

4. Устройство и работа.

При несоответствии сигнала на каком-либо входе (IN1....IN20) в течение времени задержки на сработку происходит сработка входа. При соответствии сигнала, в течение времени задержки на восстановление происходит восстановление входа. Затем в течение времени задержки на сработку вход не реагирует на изменения сигнала. Подробнее см. Руководство по эксплуатации контрольной панели. Логика работы входов “IN“ и схема подключения извещателей к расширителю NV 9120 полностью аналогична работе входам “IN“ на контрольной панели.
Все параметры для входов задаются при программировании контрольной панели. (см. п. 3.2)

5. Индикация.

Для индикации работы модуля служат светодиоды “TRBL“ и “TXB“.
Светодиод “TXB” зажигается на 0.5 секунды после включения питания NV 9120 и на 2 секунды при каждой отправке на контрольную панель отчета об изменении состояния входа. В остальное время светодиод мигает короткими вспышками каждые 2 секунды при подключенной контрольной панели.
Светодиод “TRBL” мигает тремя короткими вспышками в случае изменения состояния какого либо входа “IN” на NV 9120, запрограммированного в системе. См. п.3.1, 3.2.
В случае отсутствия подключения NV 9120 к контрольной панели светодиод медленно мигает, до тех пор, пока не будет восстановлено подключение.

6. Совместимость расширителей в системе.

В системе возможно подключение до 3-х расширителей NV 9120 с адресами 1,2,3. (См. п. 3.1)

7.Комплектация:

Расширитель на 20 входов NV 9120..... .....1 шт.
Стойки для крепления в корпус NV 2001/2002. .....3 шт.
Джамперы.....1 шт.
Шлейфовый резистор, 2,2кОм. . .....20 шт.
Руководство по эксплуатации .....1 шт.

8.Свидетельство о приемке.

Расширитель на 20 входов для NV 9804 “NV 9120” s/n _____ признан годным к эксплуатации.

Дата выпуска:_____ М.П.

9 Гарантии производителя и сертификаты.

- Официальный срок службы NV 9120 - 3 года.
- Гарантийный срок эксплуатации - 12 месяцев, но не более 18 месяцев со дня изготовления.
- Гарантия не распространяется на изделие, компоненты которого имеют механические повреждения или следы самостоятельного ремонта.

10. Техническая поддержка.

ООО “Навигард” Россия, 236000, г. Калининград ул. А.Невского д.40
Тел./факс: (4012) 578-900, (4012) 99-99-11;
Сайт: навигард.рф
Website: www.navigard.ru
E-mail: info@navigard.ru